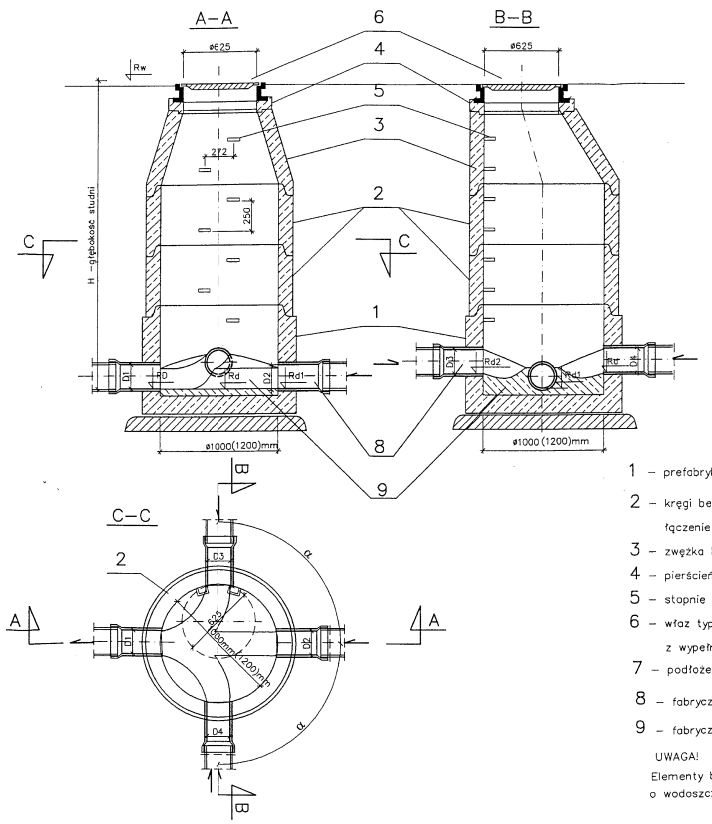

STUDNIA KANALIZACYJNA
SANITARNA – POŁĄCZENIOWA
1:25

(POSADOWIENIE WŁAZU NA TERENACH UŻYTKÓW ROLNYCH)

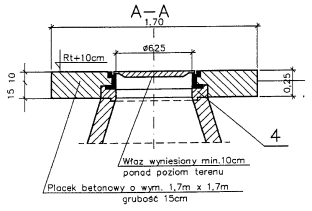

OBJAŚNIENIA OZNACZEŃ

1 – prefabrykowane dno studni dn 1000 (dn1200), beton klasy minimum B40
2 – kręgi betonowe dn1000 (dn1200), beton klasy minimum B40
łączenie na zintegrowane uszczelki gumowe z wmontowanymi stopniami złazowymi
3 – zwężka betonowa dn1000 (dn1200), beton klasy minimum B40
4 – pierścień dystansowy betonowy dn625, beton klasy minimum B40
5 – stopnie włazowe żeliwne typu ciężkiego
6 – właz typu ciężkiego dn600 wg PN–H–74051–2 dwu lub czterootworowy
z wypełnieniem betonowym smoblokujące (bez zamknięć śrubowych)
7 – podłoże z betonu B–10
8 – fabrycznie osadzone króćce dostudzienne
9 – fabrycznie wykonana kineta

UWAGA!
Elementy betonowe studni powinny być wykonane z betonu min.B40
o wodoszczelności W8 i nasiąkliwości < 4%

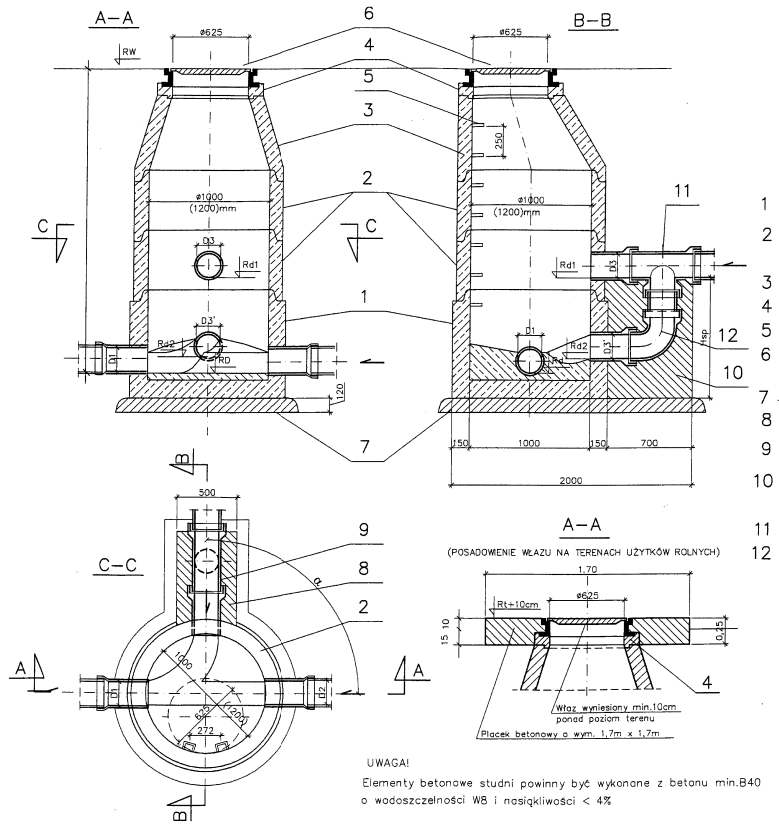

STUDNIA KANALIZACYJNA
SANITARNA – KASKADOWA
1:25

OBJAŚNIENIA OZNACZEŃ

1 – prefabrykowane dno studni dn 1000 –2000mm, beton klasy minimum
2 – kręgi betonowe dn1000 (dn1200),beton klasy minimum B40,łączenie
na zintegrowane uszczelki gumowe z wmontowanymi stopniami złazow;
3 – zwężka betonowa dn1000 (dn1200), beton klasy minimum B40
4 – pierścień dystansowy betonowy dn625, beton klasy minimum B40
5 – stopnie włazowe żeliwne typu ciężkiego
6 – właz typu ciężkiego dn600wg PN–H–74051–2 dwu lub czterootworowy
z wypełnieniem betonowym smoblokujące (bez zamknięć śrubowych)
7 – podłoże z betonu B–10
8 – fabrycznie osadzone króćce dostudzienne
9 – fabrycznie wykonana kineta
10 – obudowa kaskady beton B–15 –
do wysokości połowy średnicy rury kanalizacyjnej
11 – trójnik 200/200, 150/150
12 – kolano dn200, dn150

A–A
(POSADOWIENIE WŁAZU NA TERENACH UŻYTKÓW ROLNYCH)

UWAGA!
Elementy betonowe studni powinny być wykonane z betonu min.B40
o wodoszczelności W8 i nasiąkliwości < 4%

STUDNIE Z TWORZYW SZTUCZNYCH
(TYP 2)

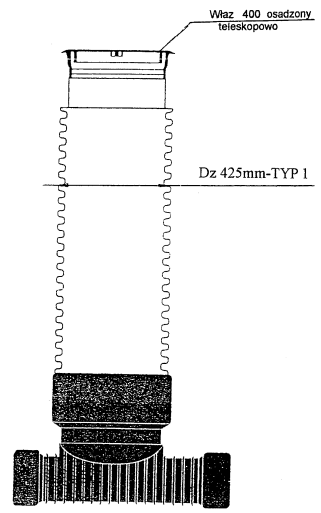

SIMPRO	JEDNOSTKA PROJEKTOWO-WYKONAWCZA 54-100 WROCŁAW, UL.BRANIEWSKA 75, tel./fax 3541496					
TYTUŁ I ADRES	KANALIZACJA SANITARNA W MIEJSCOWOŚCI DUŻA WIELKA Z TRANZYTEM DO MIEJSCOWOŚCI ZAWODNIA GMINA ZAWODNIA ul. Trzebnicka 1, 55-100 Zawodnia					SKALA NR PW
DYREKTOR						NR SKOPY
	DRUKARZ/WYKO	DATA	NR UPRAWNIEŃ	BRANŻA	PODPIS	
PROJEKTANT	mgr inż. Mariusz Szczepan	03.2010	3103/85/UW	sanitarna		NR STR 24
PROJEKTANT	mgr inż. Bolesław Ostrzik	03.2010	214/85/WBPP	sanitarna		
SPRAWDZIŁ	inż. Janusz Urbanowicz	03.2010	290/85/UW	sanitarna		
TREŚĆ RYSUNKU	STUDZIENKI KANALIZACYJNE - TYP 1 I TYP 2.					SKALA